Bulk Solids Handling Equipment Bulk Solids Handling Equipment Bulk Solids Handling Equipment Bulk Solids Handling Equipment Bulk Solids Handling Equipment

"FLEXFLO" Micro-Batch Feeders

Mikrodosierer mit "FLEXFLO"-Gleittrog

Microdoseurs à descente facilitée « FLEXFLO »

Microdosatori a discesa agevolata "FLEXFLO"

MBW

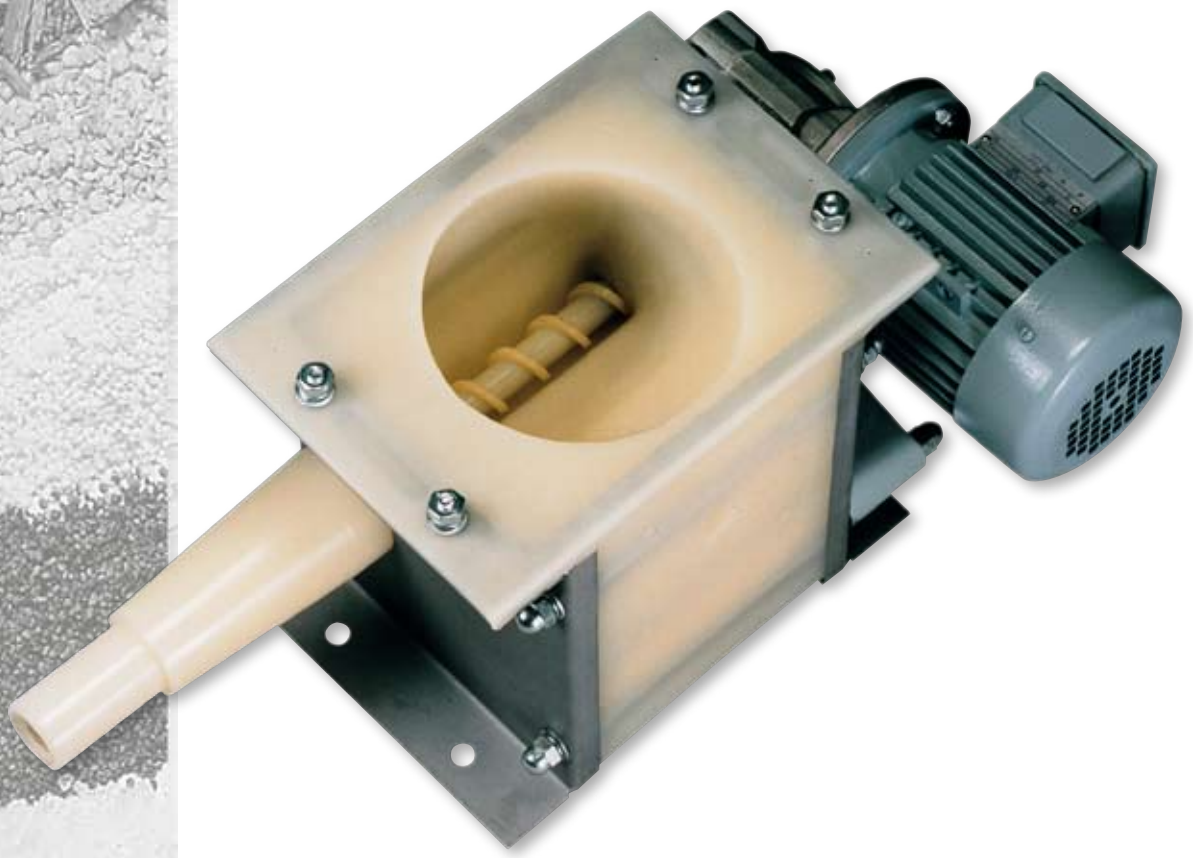

WAMGROUP®

WAM®

MBW are monoblock Micro-Batch Feeders with material flow facilitated by the non-stick surface of the inelt hopper.

Self-cleaning can be assisted pneumatically.

MBW Gleittrog-Mikrodosierer sind aus einem Kunststoffguss. Flexible Trichterwände dienen zur optimalen Materialaustragung.

Zusätzlich kann die Materialaustragung durch intervallgesteuerte Beaufschlagung der Trogwände mit Druckluft begünstigt werden.

MBW sont des microdoseurs monobloc à descente facilitée par auto-sécouement des membranes à contact.

L'auto-sécouement peut être renforcé pneumatiquement.

Microdosatore monoblocco a discesa agevolata da autoscuotimento delle membrane a contatto.

L'autoscuotimento può essere rinforzato pneumaticamente.

Cavity for the injection of compressed air enforcing self-cleaning of the hopper.

Druckluft-Pufferkammer. Durch die Aufgabe von Druckluft gerät die Trogwand in Bewegung, wodurch die Trogentleerung bzw. die konstante Befüllung der Dosierwendel begünstigt werden.

Cavité pour l'injection de l'air comprimé qui renforce l'auto-sécouement des membranes.

Cavità serbatoio per iniezione aria compressa che rinforza l'autoscuotimento delle membrane.

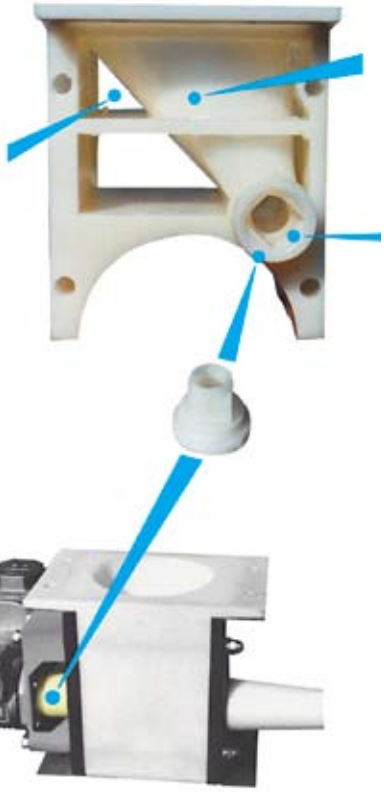

Internal walls with varied inclination and geometry to facilitate the extraction of difficult materials.

Unterschiedlich geformte und geneigte Trog-Innenwände ermöglichen den problemfreien Austrag auch bei schwer fließenden Produkten.

Parois intérieures à inclinasion et géométrie variées pour la descente des produits les plus difficiles.

Pareti interne ad inclinazione e geometria variate per la discesa dei prodotti più difficili.

Offset outlet pipe
Dosierrohr außermittig angeordnet
Sortie désaxée
Scarico disassato

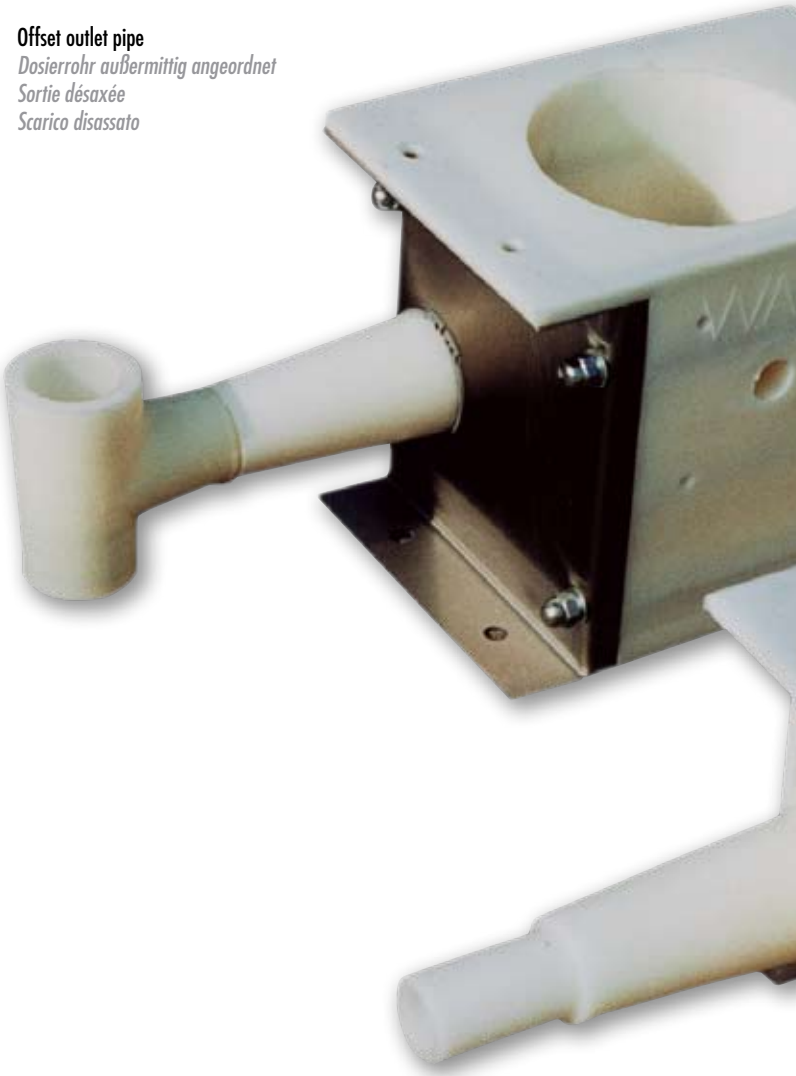

SEAL
Standard seal with multiple incorporated rings

WELLENABDICHTUNG
Integrierte Labyrinthringdichtung

ETANCHÉITÉ
L'étanchéité standard est prévue avec bagues multiples incorporées

TENUTE
Tenuta standard con anelli multipli incorporati

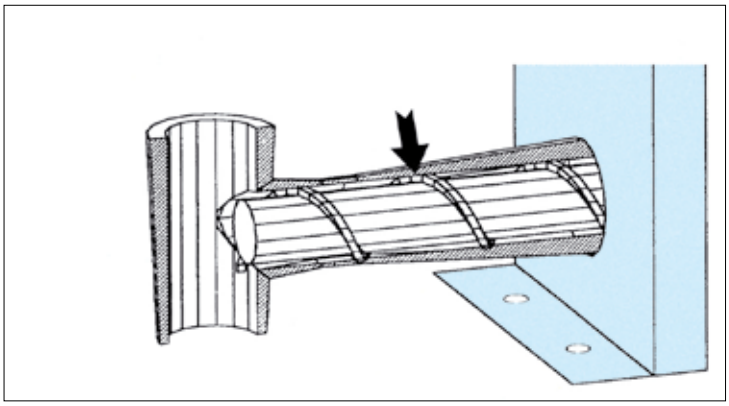

Minimum clearance between flight and outlet pipe.

Minimaler Spalt zwischen Dosierwendel und Rohrmantel.

Distance minimale entre spire et tube.

Contatto tra elica e tubo di scarico.

The Best Deal In Feeding Technology

MBW 015	MBW 042	MBW 073
- Feed Rate at 1 RPM	- Feed Rate at 1 RPM	- Feed Rate at 1 RPM
- Dosierleistung bei 1 U/min	*- Dosierleistung bei 1 U/min*	*- Dosierleistung bei 1 U/min*
- Débit à 1 TPM	*- Débit à 1 TPM*	*- Débit à 1 TPM*
- Portata a 1 GPM	*- Portata a 1 GPM*	*- Portata a 1 GPM*
0.05 dm^3/h	0.64 dm^3/h	7.40 dm^3/h

MBW

Bulk Solids Handling Equipment Bulk Solids Handling Equipment Bulk Solids Handling Equipment Bulk Solids Handling Equipment Bulk Solids Handling Equipment

SCREW IN SINT®EX

Manufactured from non-stick material; tapered shape; forming an integral unit with the centre pipe; with constant flexing between flight and shaft to avoid material sticking.

DOSIERWENDEL AUS SINT®EX

Hergestellt aus haftfreiem Material; konische Form; Wendel und Welle stellen einen homogenen Block dar; abgerundeter Übergang zwischen Wendelblatt und Welle.

SPIRE EN SINT®EX

La spire est faite en matériau anti-adhérent; forme conique; forme un bloc homogène avec l'arbre; avec courbure constante entre arbre et spire à fin d'éviter l'adhésion du produit.

SPIRA IN SINT®EX

È costruita in materiale antiaderente, a forma conica, formante un blocco omogeneo con l'albero, con curvatura costante tra albero e elica in modo da evitare l'adesione del prodotto.

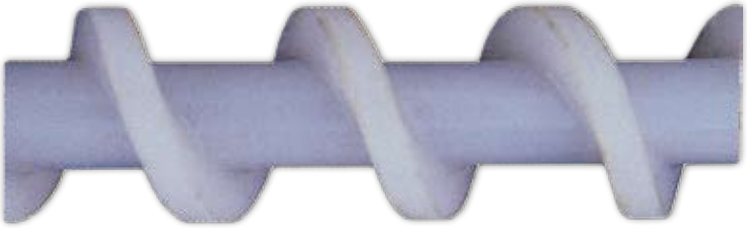

Options and Accessories - *Optionen und Zubehör - Options et accessoires - Opzioni e accessori*

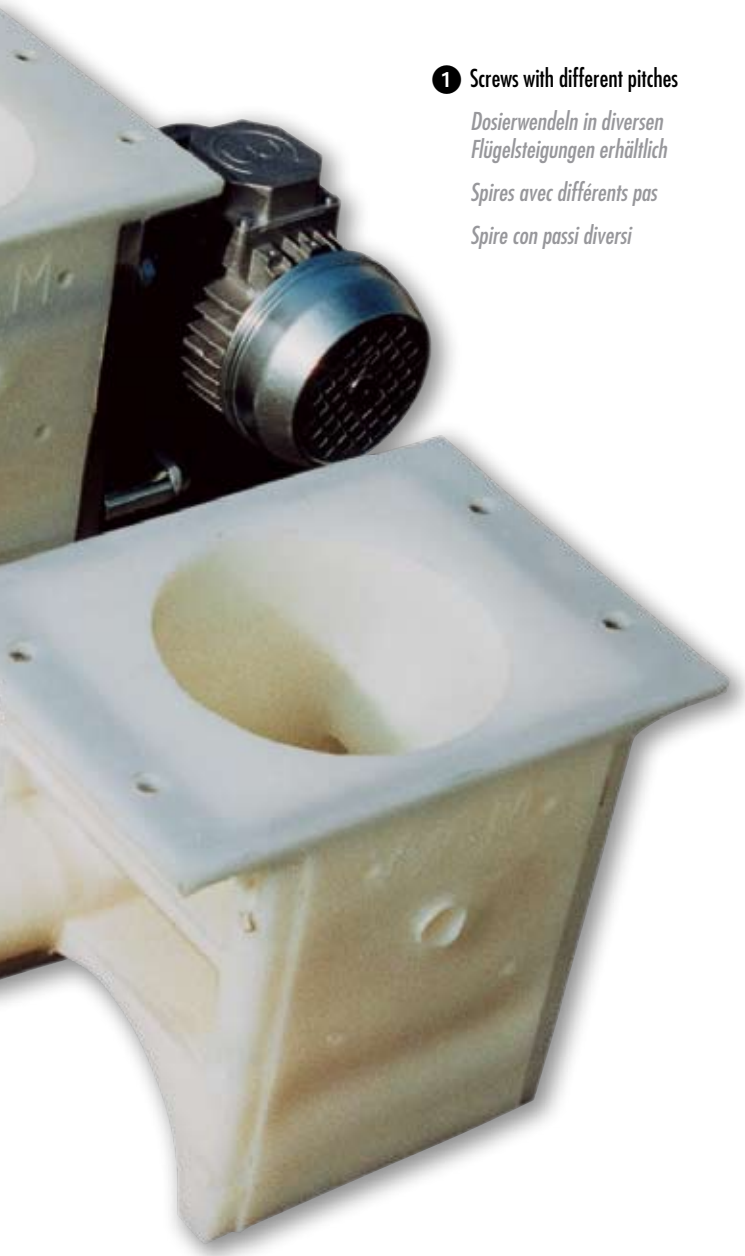

❶ Screws with different pitches

Dosierwendeln in diversen Flügelsteigungen erhältlich

Spires avec différents pas

Spire con passi diversi

❷ Casing in SINT®AL (suitable for dry foods)

Gehäuseblock aus SINT®AL (tauglich für trockene Nahrungsmittel)

Monobloc en SINT®AL , apte pour produits alimentaires sècs

Monoblocco in SINT®AL idoneo per prodotti alimentari secchi

❸ Round inlet hopper with agitator

Runder Aufgabetrichter mit Rührstab

Trémie circulaire avec agitateur

Tramoggia circolare con agitatore

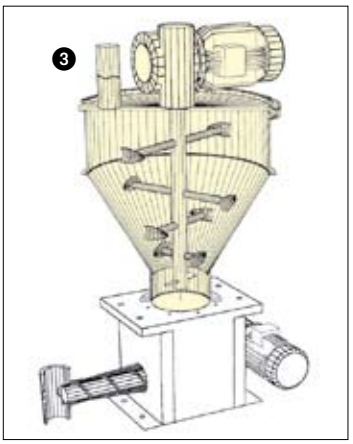

❺ Pneumatic activator

Pneumatikklopfer

Activant pneumatique

Attivatore pneumatico

❻ Mechanical variable speed drive with hand wheel

Mechanischer Regelantrieb mit Handradverstellung

Motovariateur mécanique avec commande manuelle

Motovariatore meccanico con volantino manuale

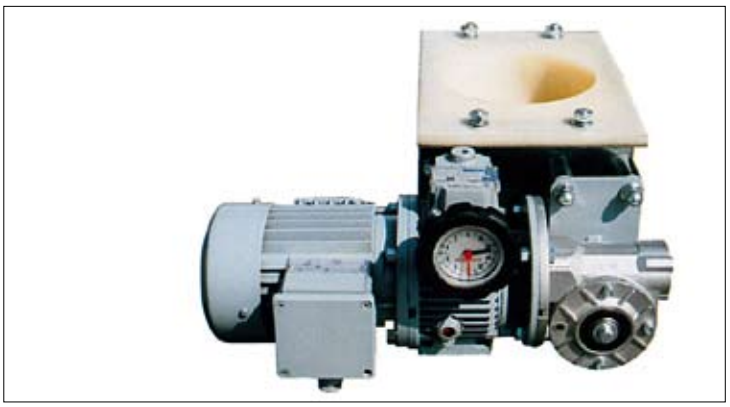

MBV

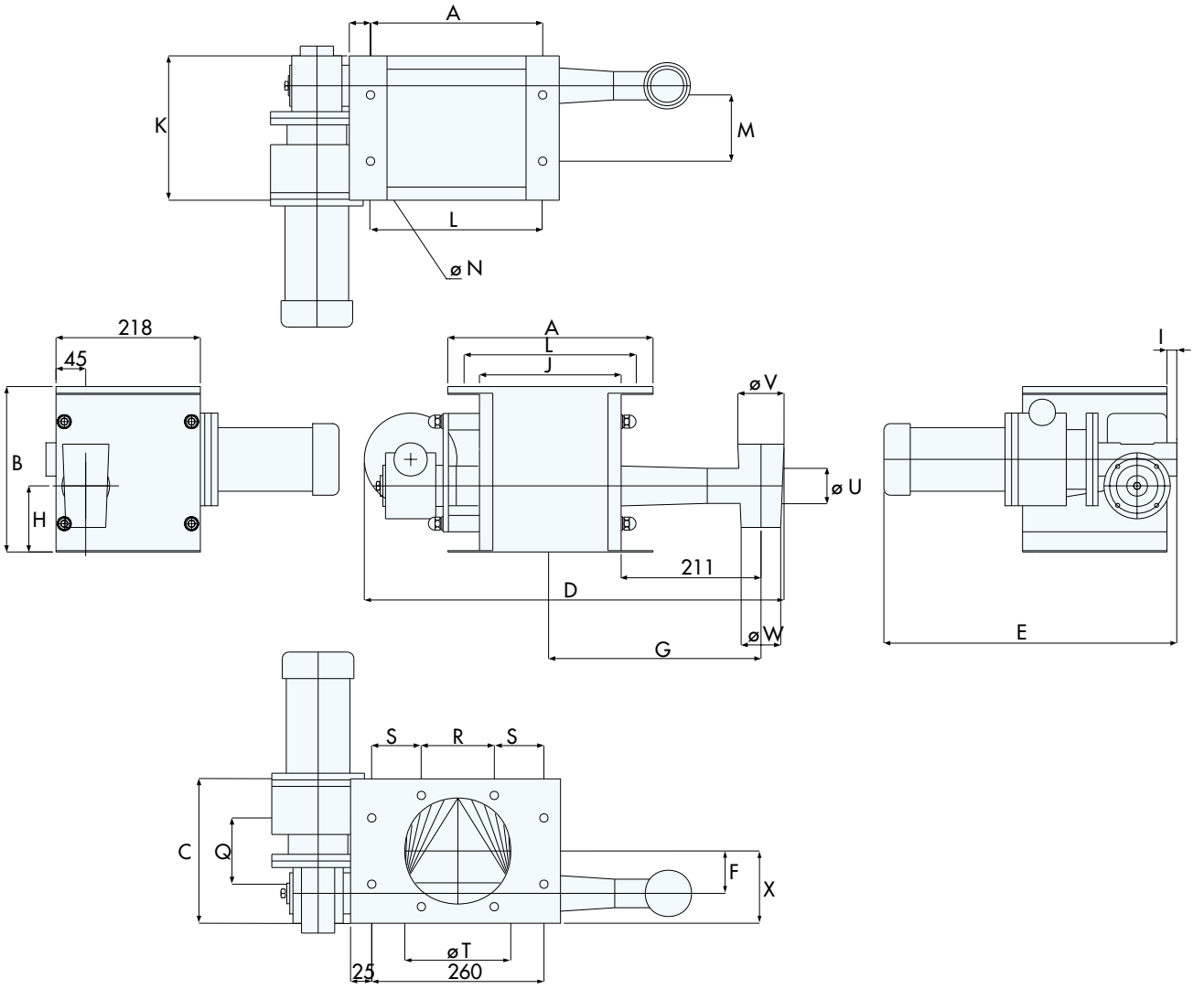

MBW	A	B	C	D	E	F	G	H	I	J	K	L	M
015	155	134	150	/	211	32.5	/	54	26	103	133	1+1/2″	130
042	302	250	215	642	312	62.5	327.5	100	15	209	260	2″	100
073	470	415	390	920	390	144.5	465.5	135	/	376	410	2+1/2″	305

MBW	N	P	Q	R	S	Ø T	Ø U	Ø V	Ø W	X	Z	Y	O	kg
015	6.5	10	45	130	0	80	15	/	/	77.0	12.5	32.0	10.0	8
042	12.5	21	100	260	0	160	42	70	60	107.5	21.0	57.5	57.5	19
073	12.5	30	2 x 132.5	2 x 122.5	85.5	300	76	130	120	201.0	112.5	62.5	42.5	85

TOR. 1100 07/08 Rights reserved to modify technical specifications

Further Products - Weitere Produkte - Autre production - Altra produzione

TOR. 310

TOR. 1100

TOR. 500

TOR. 900

TOR. 941

TOR. 600

TOR. 320

Bulk Solids Handling Equipment Bulk Solids Handling Equipment Bulk Solids Handling Equipment Bulk Solids Handling Equipment

WAM S.p.A.
Via Cavour, 338
I - 41030 Ponte Motta
Cavezzo (MO) - ITALY

Tel: +39 0535 61 81 11
Fax: +39 0535 61 82 26

info@wamgroup.com
www.wamgroup.com